პოზ	დასახელება	ბანზ. ერთ.	რ-ბა			შენიშვნა
1	ასფალტირებული საფარის აყრა	მ/მ^2/მ^3	51	15	1	
2	ასფალტირებული საფარის დაგება (საკალი ნაწილი)	მ/მ^2/მ^3	9	3	0,5	
3	ასფალტირებული საფარის დაგება (ტროტუარი)	მ/მ^2/მ^3	42	13	0,5	
4	საკაბელო არხის გათხრა III კატეგ. გრუნტში	მ^3	13			
5	საწოლის მომზადება I კაბელისათვის	მ/მ^3	49	3		
9	გრუნტის უკან ჩაბრუნება	მ^3	1			
9	მილების ჩალაგება ტრანშეაში	მ	9			
10	კვიშა-ხრეშის ჩაყრა ტრანშეაში	მ^3	6			
11	ღორღის ჩაყრა ტრანშეაში	მ^3	3			
12	სამშენებლო ნაგვის გატანა	მ^3	13			
14	კაბელის ჩადება ტრანშეაში	მ	52			
15	კაბელის გატარება მილში (ტრანშეაში)	მ	9			
16	კაბელის გატარება კედელზე	მ	23			
17	კაბელის გატარება რ/ბ არხში	მ	9			
18	კაბელის დაფარვა ხოკერით	მ	251			

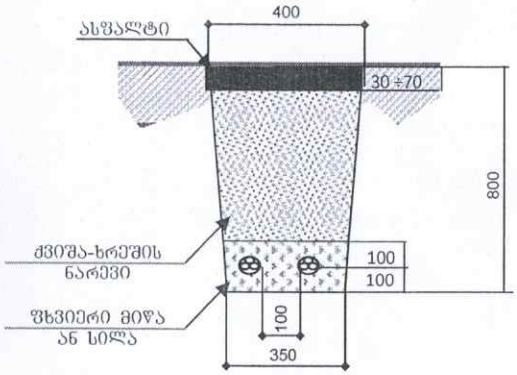

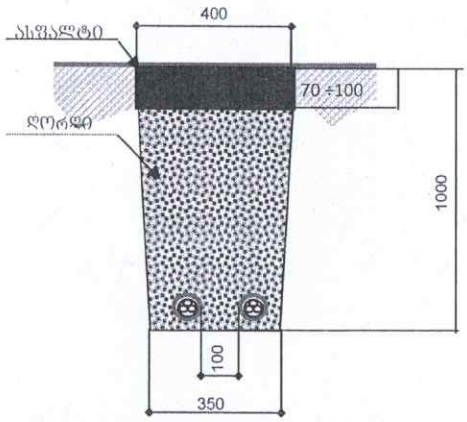

პროექტი №NV-29-18

თბილისი, გლდანი, №V მ. რ-ნი, №28 კორპუსი, 0.4კვ. ძალოვანი ქსელის რეაბილიტაცია 2018 წლის საინვესტიციო პროგრამის ფარგლებში (ამორტიზირებული კაბელების შეცვლა)

მასალა სამუშაოების მოცულობა

ს.ს. "თელასი"-ს საპროექტო ჯგუფი

ინჟინერი ა. ლაბარტყავა		
სტადია	ფურც. N	ფურც. რაოდ
მ. პრ.	4	5