პოზ	დასახელება	განზ. ერთ.	რ-ბა			შენიშვნა
1	ასფალტირებული საფარისს აჭრა	მ/მ²/მ³	92	28	2	
2	ასფალტირებული საფარის დაგება (სავალი ნაწილი)	მ/მ²/მ³	21	6	0,5	
3	ასფალტირებული საფარის დაგება (ტროტუარი)	მ/მ²/მ³	71	21	0,5	
4	საკაბელო არხის გათხრა III კატეგ. გრუნტში	მ³	21			
5	საწოლის მომზადება 1 კაბელისათვის	მ/მ³	71	4		
6	მილების ჩალაგება ტრანშეაში	მ	21			
7	ქვიშა-ხრეშის ჩაყრა ტრანშეაში	მ³	11			
8	ღორღის ჩაყრა ტრანშეაში	მ³	6			
9	სამშენებლო ნაგვის გატანა	მ³	23			
10	კაბელის ჩადება ტრანშეაში	მ	75			
11	კაბელის გატარება მილში (ტრანშეაში)	მ	22			
12	კაბელის გატარება კედელზე	მ	17			
13	კაბელის გატარება რ/ბ არხში	მ	8			
14	კაბელის დაშარვა ხოკერით	მ	22			

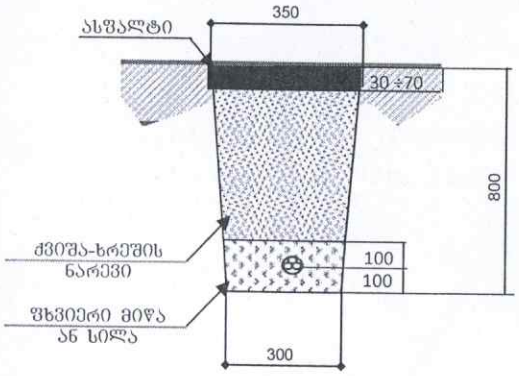

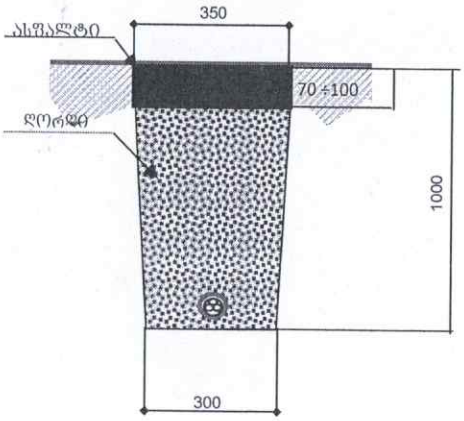

პროექტი №NV-31-18

თბილისი, გლდანი, №VII მ. რ-ნი, №16 კორპუსის №5 სადარბაზოს
0.4კვ. ძალოვანი ძსელის რეაბილიტაცია
2018 წლის საინვესტიციო პროგრამის ფარგლებში
(ამორტიზირებული კაბელების შეცვლა)

მასალა სამუშაოების მოცულობა

ს.ს. "თელასი"-ს
საპროექტო ჯგუფი

ინჟინერი ა. ლაბარტყავა		
სტადია	შურც. N	შურც. რაოდ
მ. პრ.	4	5