განმარტებითი ბარათი

წინამდებარე პროექტი №NV 32-18 დამუშავებულია ს.ს. "თელასი"-ს საპროექტო ჯგუფის მიერ
პროექტი ითვალისწინებს ქ. თბილისი, გლდანი, №№VII მ. რ-ნი, №18 კოროუსის №7 სადარბაზოს
0.4კვ. ძალოვანი ქსელის რეაბილიტაციას 2018 წლის საინვესტიციო პროგრამის ფარგლებში
(ამორტიზირებული კაბელების შეცვლა)

საჭირო ღონისძიებები:

I-1 ჩაიხსნას №9102 ს/ქ-ის 0,4კვ. ძაბვის გამანაწილებელში №18 კორპუსის №7 სადარბაზოს ძალ. კარადისკენ მიმავალი ამორტიზირებული კაბელი

I-2 ჩაიხსნას №18 კორპუსის №7 სადარბ-ს წინ ახარსებ ძალ. კარადის შემტანი მომჭერებიდან №9102 ს/ქ-დან მომავალი კაბელი

I-3 გაითხაროს საკაბელო არხი ტრანშეა ერთი კაბელისათვის №9102 ს/ქ-დან №18 კორპუსის №7 სადარბაზომდე

I-4 ჩალაგდეს ტრანშეაში კაბელის დამცავი მილები

I-5 მოეწყოს ტრანშეაში საკაბელო საწოლის ქვედა ფენა ფხვიერი მიწით ან სილით (H=10sm)
(იხილე პროექტი კაბელის ტრანშეაში ჩადების წესი)

I-6 მიერთდეს №18 კორპუსის №7 სადარბაზოს ძალოვანი კარადა №9102 ს.ქ-ში გამონთავისუფლებულ დენმკვეთის მომჭერებზე АВВГ ტიპის 4X150მმ^2 კვეთის კაბელით შესაბამისი ქუროების მეშვეობით

I-7 (იხილე პროექტი ქსელის გეგმა, მასალების სპეციფიკაცია)

I-8 დაიფაროს კაბელები ფხვიერი მიწის (მინარევების გარეშე) ან სილის ფენით H=10sm (საკაბელო საწოლის ზედა ფენა)

I-9 ამოივსოს ტრანშეები შესაბამისი მასალებით და აღდგეს დაზიანებული ასფალტის საფარი

I-10 (იხილე პროექტი კაბელის ტრანშეაში ჩადების წესი)

**შენიშვნა 1 ქსელის ცალხაზოვანი სქემა არ იცვლება შესაბამისად არ განიხილება
წარმოდგენილია ბლოკ-სქემის სახით**

ყველა სამშენებლო-სამონტაჟო სამუშაო შესრულდეს ПУЭ-ს შესაბამისი პუნქტების დაცვით

საკაბელო ტრასის გეოგრაფია შეთანხმებული იქნას ქალაქის შესაბამის სამსახურებთან

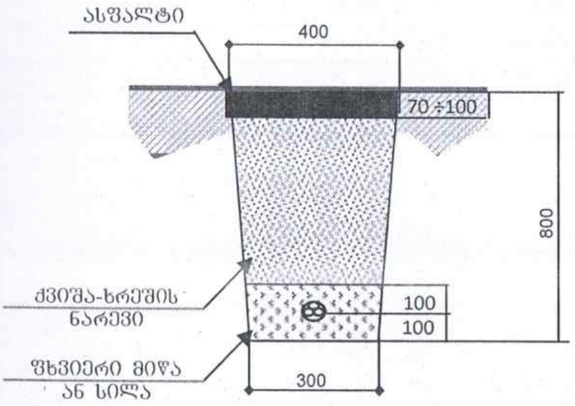

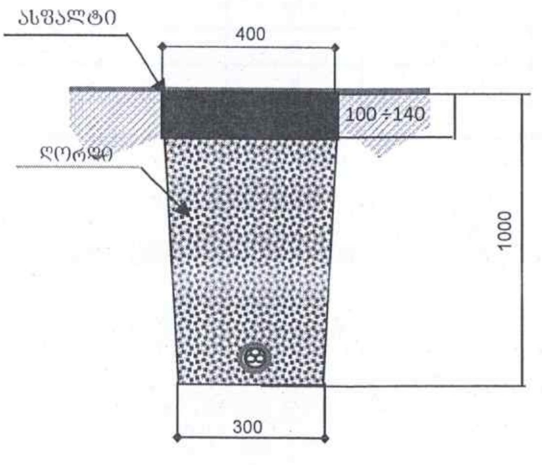

საპროექტო ჯგ-ის უფროსი	ნ. შოშიტაშვილი		პროექტი №NV-32-18
უფრ. ინჟინერი	რ. მოდებაძე		თბილისი, გლდანი, №VII მ. რ-ნი, №18 კოროუსის №7 სადარბაზო 0.4კვ. ძაბვის ძალოვანი საკაბელო ქსელის რეაბილიტაცია 2018 წლის საინვესტიციო პროგრამის ფარგლებში
ინჟ. დამროექტებე	ა. ლაბარტყავა		
0.4-6-10კვ. ქს-ის ექსპლ. უფროსი	ლ. სისაური		№9102 ს/ქ-ის 0.4კვ. ქსელის რეაბილიტაცია
			განმარტებითი ბარათი

სტადია	ფურც. №	ფურც. რაო
მ. პრ.	2	4

ს.ს. "თელასი"-ს საპროექტო ჯგუფი