პროექტის პირველი გვერდი

პროექტის აღწერა:	თბილისი, გლდანი, №VII მ. რ-ნი, №23 კოროუსის №2 სადარბაზო 0.4კვ. ძაბვის ძალოვანი საკაბელო ქსელის რეაბილიტაცია 2018 წლის საინვესტიციო პროგრამის ფარგლებში

პროექტი № NV-34-18

ელექტროტექნიკური ნაწილი	
პროექტირება	დაიწყო დასრულდა ინჟინერი /ა. ლაბარტყავა/
მშენებლობა	

შინაარსი		
1	პროექტის პირველი გვერდი	1.
2	განმარტებითი ბარათი, კაბელის ტრანშეაში ჩადების წესი	2.
3	სპეციფიკაცია,	3.
4	ქსელის გეგმა	4.

ს.ს "თელასი" АО "ТЕЛАСИ"
პროექტი № Проект № NV-34/18
29 01 2018 წ.

სტადია	ფურც. №	ფურც. რაო
მ. პრ.	1	4
	ს.ს. "თელასი"-ს საპროექტო ჯგუფი	

ქსელი

განმარტებითი ბარათი

წინამდებარე პროექტი №NV 34-18 დამუშავებულია ს.ს. "თელასი"-ს საპროექტო ჯგუფის მიერ
პროექტი ითვალისწინებს ქ. თბილისი, გლდანი, №№VII მ. რ-ნი, №23 კოროუსის №2 სადარბაზოს
0.4კვ. ძალოვანი ქსელის რეაბილიტაციას 2018 წლის საინვესტიციო პროგრამის ფარგლებში
(ამორტიზირებული კაბელების შეცვლა)

საჭირო ღონისძიებები:

I-1 ჩაიხსნას №9097 ს/ქ-ის 0,4კვ. ძაბვის გამანაწილებელში №23 კორპუსის №2 სადარბაზოს ძალ. კარადისკენ მიმავალი ამორტიზირებული კაბელი

I-2 ჩაიხსნას №23 კორპუსის №2 სადარბ-ს წინ ახარსებ ძალ. კარადის შემტანი მომჭერებიდან №9097 ს/ქ-დან მომავალი კაბელი

I-3 გაიტხაროს საკაბელო არხი ტრანშეა ერთი კაბელისათვის №9097 ს/ქ-დან №23 კორპუსისი №2 სადარბაზომდე

I-4 ჩალაგდეს ტრანშეაში კაბელის დამცავი მილები

I-5 მოეწყოს ტრანშეებში საკაბელო საწოლის ქვედა შენა შხვიერი მიწით ან სილით (H=10sm)
(იხილე პროექტი კაბელის ტრანშეაში ჩადების წესი)

I-6 მიერთდეს №23 კორპუსის №2 სადარბაზოს ძალოვანი კარადა №9097 ს.ქ-ში გამონთავისუფლებულ დენმკვეთის მომჭერებზე ABBГ ტიპის 4X150მმ^2 კვეთის კაბელით შესაბამისი ძუროების მეშვეობით
(იხილე პროექტი ქსელის გეგმა, მასალების სპეციფიკაცია)

I-7 დაიფაროს კაბელები შხვიერი მიწის (მინარევების გარეშე) ან სილის შენით H=10sm (საკაბელო საწოლის ზედა შენა)

I-8 ამოივსოს ტრანშეები შესაბამისი მასალებით და აღდგეს დაზიანებული ასფალტის საფარი
(იხილე პროექტი კაბელის ტრანშეაში ჩადების წესი)

შენიშვნა 1 ქსელის ცალხაზოვანი სქემა არ იცვლება შესაბამისად არ განიხილება
წარმოდგენილია ბლოკ-სქემის სახით

ქველა სამშენებლო-სამონტაჟო სამუშაო შესრულდეს ПУЭ-ს შესაბამისი პუნქტების დაცვით
საკაბელო ტრასის გეოგრაფია შეთანხმებული იქნას ქალაქის შესაბამის სამსახურებთან

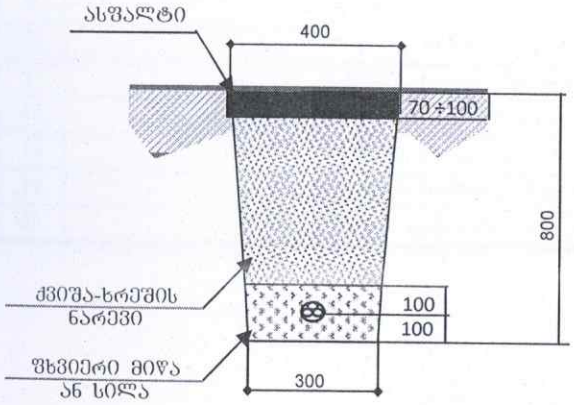

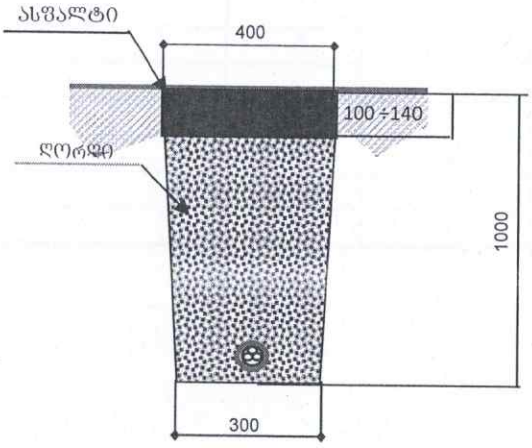

საპროექტო ჯგ-ის უფროსი	ნ. შოშიტაშვილი			პროექტი №NV-33-18		
უფრ. ინჟინერი	რ. მოდებაძე		თბილისი, გლდანი, №VII მ. რ-ნი, №23 კოროუსის №2 სადარბაზო 0.4კვ. ძაბვის ძალოვანი საკაბელო ქსელის რეაბილიტაცია 2018 წლის საინვესტიციო პროგრამის ფარგლებში			
ინჟ. დამროექტებელ	ა. ლაბარტყავა					
0.4-6-10კვ. ქს-ის ექსპლ. უფროსი	ლ. სისაური		№9097 ს/ქ-ის 0.4კვ. ქსელის რეაბილიტაცია	სტადია	ფურც. №	ფურც. რაო
				მ. პრ.	2	4
			განმარტებითი ბარათი		ს.ს. "თელასი"-ს საპროექტო ჯგუფი	

№	კოდი	დასახელება	ტიპი, მარკა	ერთ.	რაოდ.	შენიშვნა
1	100006393	კაბელი ძალოვანი 1 კვ. ძაბვაზე 4X150მმ^2 კვეთის	АВВГ1 4X150	მ	85	
2	100008276	ჭურო საბოლოო 1 კვ. ძაბვაზე	ПКВТпН-6	ცალი	2	
3	100004476	მილყელი	BW 40mm	ცალი	1	
4	100008345	მილი სქელკედლიანი ძნელადწვადი პლასტმასის	D90მმ, სისქე 8.2მმ	მ	32	
5	100008250	კაბელის საკედლე სამაგრი	120-150მმ2	ცალი	30	
6	100003034	ხოკერი	100X70	მ	21	100006109
7	100008194	ქვიშა		$მ^3$	1,5	
8	100004178	ქვიშა-ხრეში		$მ^3$	2,2	
9	100007770	ღორღი		$მ^3$	7	
10		დამხმარე მასალა	სხვადასხვა	კგ	10	

პოზ	დასახელება	განზ. ერთ.	რ-ბა	შენიშვნა
1	ასფალტირებული ბეტონის აჭრა დაგება	$მ/მ^2/მ^3$	39 / 12 / 1,1	
2	ასფალტირებული ასფალტის დაგება (ტროტუარი)	$მ/მ^2/მ^3$	13 / 4,0 / 0,2	
3	ასფალტირებული ასფალტის დაგება (სავალი ნაწილი)	$მ/მ^2/მ^3$	26 / 7,8 / 0,9	
4	საკაბელო არხის გათხრა 1 კაბელისათვის III კატეგ. გრუნტში	$მ^3$	12,7	
5	საწოლის მომზადება 1 კაბელისათვის	$მ/მ^3$	21 / 1,5	
6	მილების ჩალაგება ტრანშეაში	მ	32	
7	სამშენებლო ნაგვის გატანა	$მ^3$	11,6	
8	კვიშა-ხრეშის ჩაყრა ტრანშეაში	$მ^3$	2,2	
9	გრუნტის უკან ჩაბრუნება	$მ^3$	2	
10	ღორღის ჩაყრა ტრანშეაში	$მ^3$	7	
11	კაბელის ჩადება ტრანშეაში	მ	22	
12	კაბელის გატარება მილში (ტრანშეაში)	მ	33	
13	კაბელის გატარება კედელზე	მ	22	
14	კაბელის დაფარვა ხოკერით	მ	21	
15	კაბელის გატარება რ/გ არხში	მ	8	

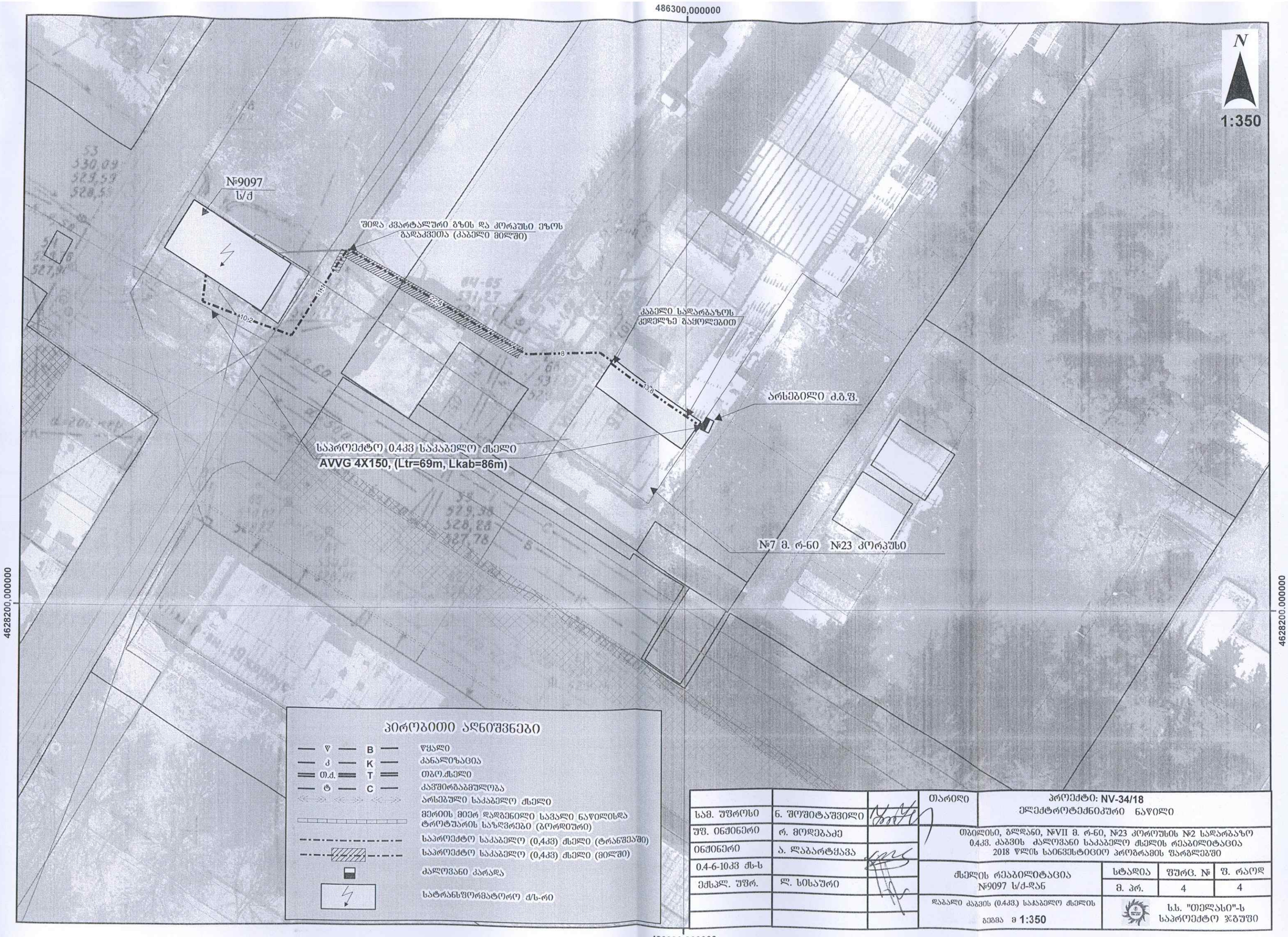

			თარიღი	პროექტი: NV-34/18 ელექტროტექნიკური ნაწილი
სამ. უფროსი	ნ. ფოფიტაშვილი			
უფ. ინჟინერი	რ. მოდებაძე			თბილისი, გლდანი, №VII მ. რ-ნი, №23 კოროუსის №2 სადარბაზო 0.4კვ. ძაბვის ძალოვანი საკაბელო ქსელის რეაბილიტაცია 2018 წლის საინვესტიციო პროგრამის ფარგლებში
ინჟინერი	ა. ლაბარტყავა			
0.4-6-10კვ ქს-ს			ქსელის რეაბილიტაცია №9097 ს/ძ-დან	სტადია: მ. პრ. / ფურც. №: 4 / ფ. რაოდ: 4
ექსპლ. უფრ.	ლ. სისაური			
			დაბალი ძაბვის (0.4კვ.) საკაბელო ქსელის გეგმა მ 1:350	ს.ს. "თელასი"-ს საპროექტო ჯგუფი